Νέα διάσταση για τα έπιπλα:

Big Org@Tower Ξύλο

ESTIA
εξαρτήματα επιπλοποιΐας

Hettich

Εξοικονόμηση χώρου σε υψηλή μορφή
Τα βάθρα υψηλής ανύψωσης γίνονται όλο και περισσότερο δημοφιλή, διότι παρέχουν στον χρήστη αρκετό αποθηκευτικό χώρο και μπορούν να οργανωθούν με πολλούς διαφορετικούς τρόπους. Η Hettich προσφέρει το τέλειο σύστημα για την πρωτοποριακή κατασκευή επίπλων. Προκειμένου να καλύψουμε κάθε ανάγκη σας, σας παρέχουμε δύο διαφορετικούς, κρυφούς οδηγούς συρταριών για να επιλέξετε, με διαφορετικές ικανότητες φόρτωσης: Τον Quadro Compact ή τον Quadro Big Duplex.

Δοκιμασμένο και αποδεδειγμένο σε εκατομμύρια εφαρμογές, το ρουλεμάν δίνει και στις δύο εκδόσεις ιδανική, ομαλή λειτουργία με υψηλή σταθερότητα και αντοχή στην καθημερινή χρήση στο γραφείο. Με εύκολη εγκατάσταση, υψηλή πλευρική σταθερότητα και (προαιρετικό) Silent System δεν είναι τίποτα λιγότερο από εντυπωσιακό.

Τα πράγματά σας τακτοποιημένα:
Μολυβοθήκη για τα απαραίτητα σας στο BigOrg@Tower ξύλου.

Εύκολη πρόσβαση:
Το ράφι του αρχείου απευθείας στο σταθμό εργασίας.

Για σύντομα meeting:
Ανασυρόμενο κάθισμα.

hettich.com/short/f79d08

Μάθετε περισσότερα:
Μπορείτε να εμπνευστείτε και να λάβετε περισσότερες λεπτομέρειες για τα προϊόντα στον ιστότοπό μας.

Quadro Compact οδηγός συρταριού 3

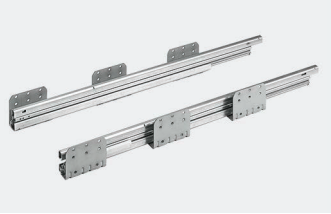

Quadro Big Duplex οδηγός συρταριού 4

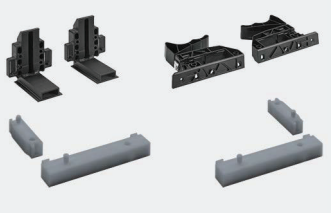

Εξαρτήματα συστήματος 7-8

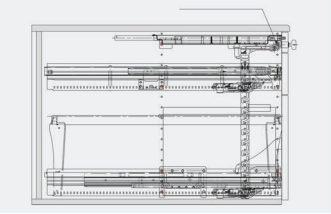

Παραδείγματα σχεδιασμού
- Quadro Compact 10-12
- Quadro Big Duplex 13-15

Κριτήρια ποιότητας 16

Τεχνικός βοηθός Hettich
- Εγκατάσταση
- Ρύθμιση
- Εξυπηρέτηση

hettich.com/short/983e15

Quadro Compact οδηγός συρταριού

Για χρήση στο Big Org@Tower ξύλου

Οδηγός πλήρους επέκτασης με Silent System
- 45 kg ικανότητα φόρτωσης υπό τον EN 15338, Επιπέδου 2

Η χρήση δύο σταθερών ροδακιων αυξάνει την ικανότητα φόρτωσης στα 75 kg.

Προτεινόμενες βίδες:
- 14 ø 6.0 x 14 mm ανά ζευγάρι

Quadro Compact οδηγός συρταριού (ζευγάρι)

Ελ. εγκατεστημένο βάθος mm	Μήκος επέκτασης mm	Εξωτερικές διαστάσεις, εσωτ. ντουλάπι, mm	No.	PU
760	701.5	709	**9 200 438**	1 ζευγάρι

Διαστάσεις σχεδιασμού: μπροστινή όψη του Quadro Compact

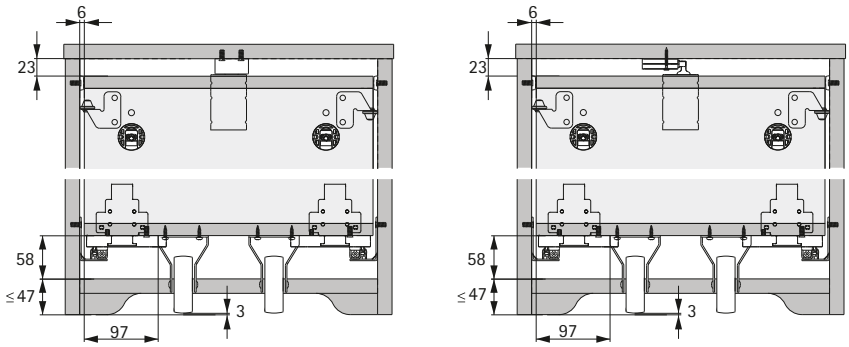

Διαστάσεις σχεδιασμού: πλαϊνή όψη του Quadro Compact

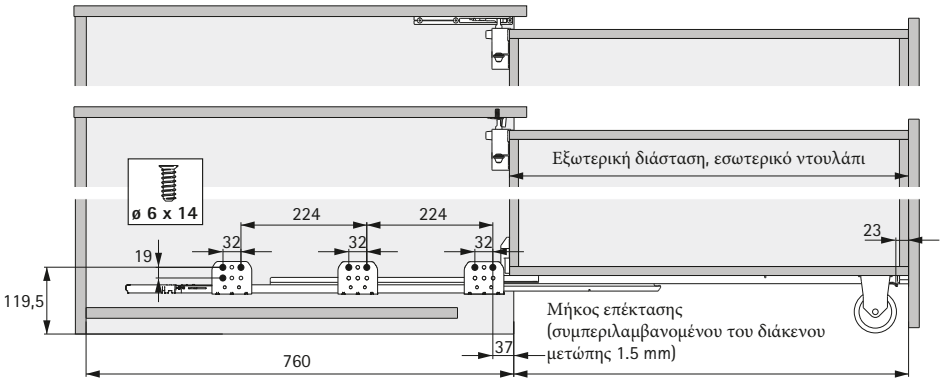

hettich.com/short/200b16

Quadro Big Duplex οδηγός συρταριών

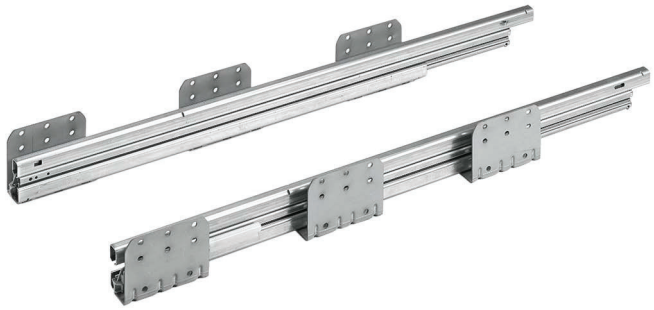

- Για χρήση με το Big Org@Tower ξύλου
- Οδηγός πλήρους επέκτασης με Silent System
- Ικανότητα φόρτωσης 80 kg, υπό τον EN 15338, Επιπέδου 2
- Η χρήση 2 ροδακιων περιστροφής αυξάνει την ικανότητα φόρτωσης στα 130 kg
- Γαλβανισμένο ατσάλι

Προτεινόμενες βίδες:
- 14 ø 6.0 x 14 mm ανά ζευγάρι

Quadro Big Duplex οδηγός συρταριών (ζευγάρι)

Ελ. εγκατεστημένο βάθος mm	Επέκταση μήκους mm	Εξωτερικές διαστάσεις, εσωτερικό ντουλάπι, mm	No.	PU
760	701.5	709	**9 200 382**	1 ζευγάρι
860	801.5	809	**9 200 383**	1 ζευγάρι

Διαστάσεις σχεδιασμού: μπροστινή όψη του Quadro Big Duplex

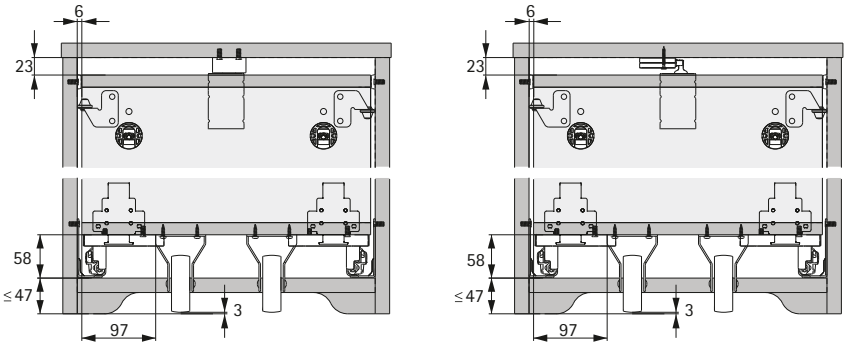

Διαστάσεις σχεδιασμού: πλαϊνή όψη του Quadro Big Duplex

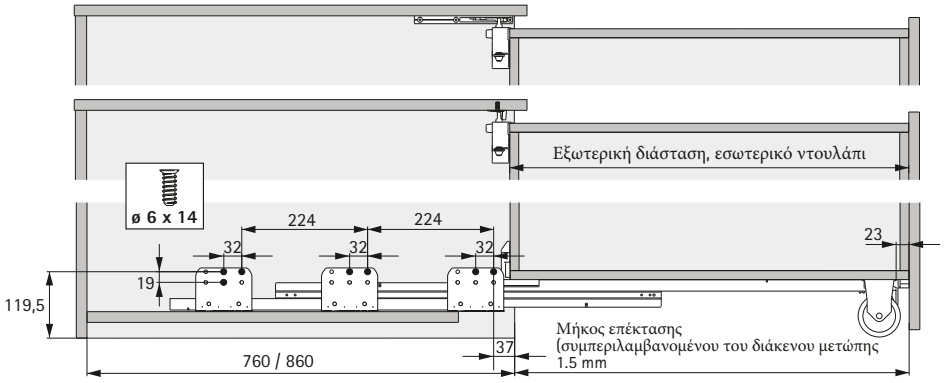

hettich.com/short/8131fc

Περίληψη σχεδιασμού

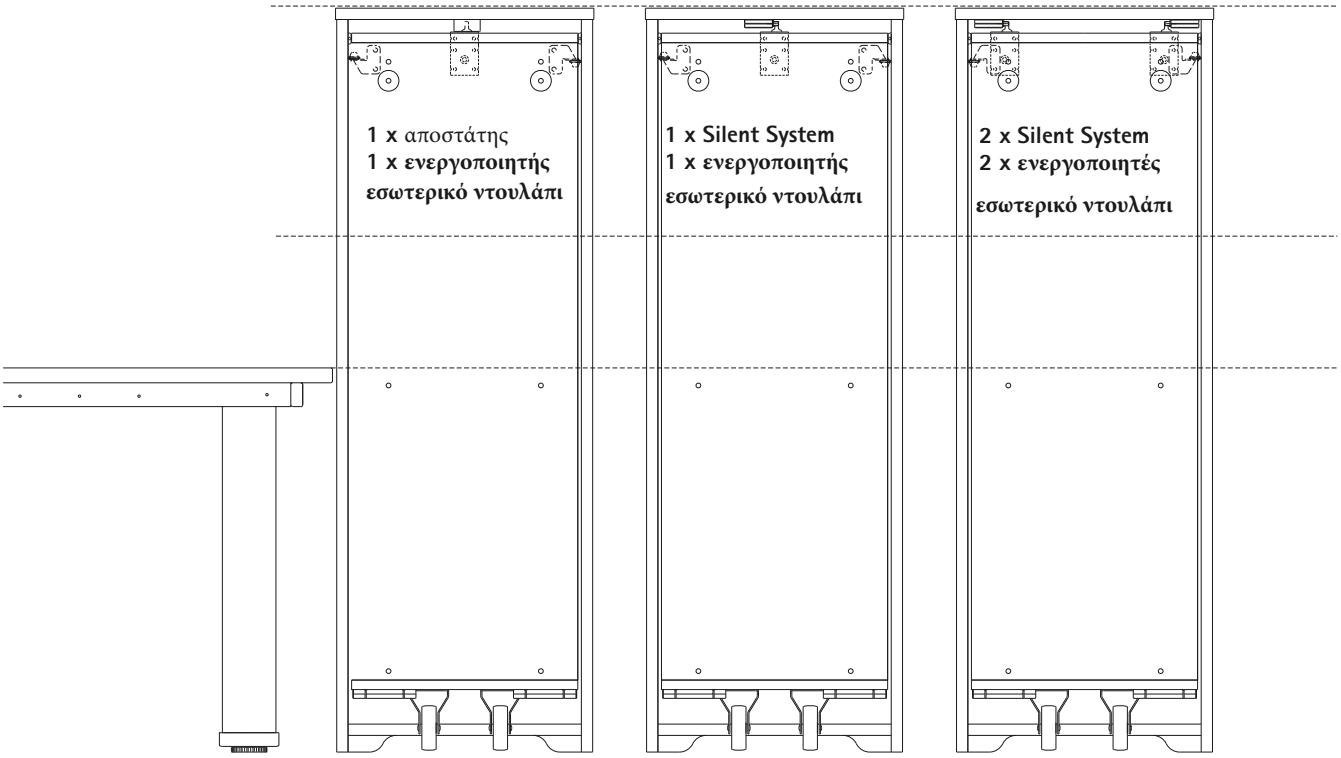

Ικανότητα φόρτωσης ανά ζευγάρι	Διαστάσεις ντουλαπιού
45 kg Quadro Compact 75 kg Quadro Compact με σταθερά ροδάκια	ελ. εγκατεστημένο πλάτος: 230 mm
80 kg Quadro Big Duplex 130 kg Quadro Big Duplex με σταθερά ροδάκια	ελ. εγκατεστημένο βάθος: 560 mm

Περίληψη σχεδιασμού

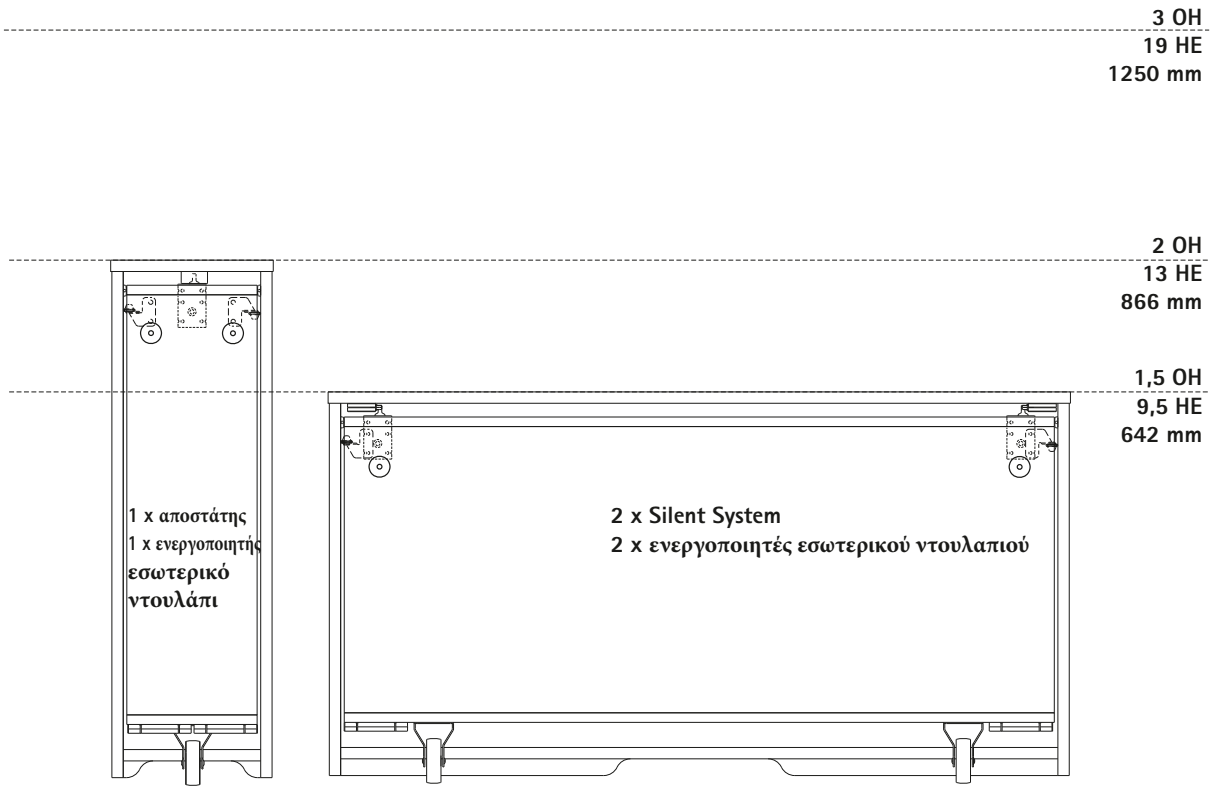

Σετ, οδηγός συρόμενης εγκατάστασης

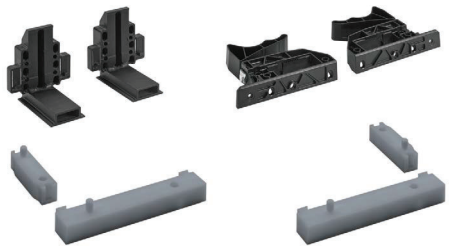

Για τοποθέτηση του οδηγού και του εσωτερικού ντουλαπιού χωρίς εργαλεί
α Το σετ περιλαμβάνει:
- 2 αντάπτορες για συνδέσεις μπροστά
- 2 αντάπτορες για συνδέσεις στα πλάγια
- 2 συνδέσεις, αριστερά / δεξιά
- 2 αντισταθμιστές μήκους

Σημαντική συμβουλή:
- Για τις βίδες, βλ. οδηγίες εγκατάστασεις

No.	PU
9 200 439	1 σετ

Σετ για τοποθέτηση

Για σταθεροποίηση στα πλαϊνά
- Για κάθετη και οριζόντια ρύθμιση μετώπης

Το σετ περιλαμβάνει:
- 2 πλαϊνοί σταθεροποιητές
- 2 αποστάτες
- 2 SAH 302

Σημαντική συμβουλή:
Για τις βίδες, βλ. οδηγίες εγκατάστασεις

No.	PU
9 200 450	1 σετ

Σετ επιπρόσθετου περιοριστή ανοίγματος

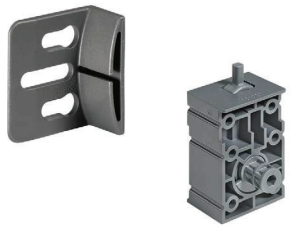

Για τον περιορισμό της κίνησης του συρταριού
Το σετ περιλαμβάνει:
- 1 αποστάτη
- 1 ενεργοποιητή, εσωτερικό ντουλάπι

Σημαντική συμβουλή:
Ο ενεργοποιητής στερεώνεται στο εσωτερικό του ντουλαπιού μέσω μανικιών σύνδεσης και πρόσθετων βιδών τοποθέτησης, βλ. οδηγίες εγκατάστασεις

Σελίδα αναφοράς:
- Για βίδα τοποθέτησης, ø 6 x 14 mm, βλ. σελ. 516

No.	PU
9 200 451	1 σετ

Επιπρόσθετο σετ Silent System

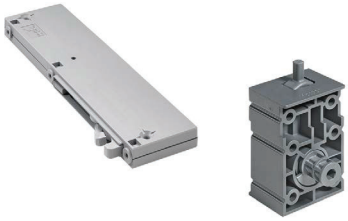

Για επιπρόσθετη λειτουργία ανοίγματος Silent System στο εσωτερικό ντουλάπι

Το σετ περιλαμβάνει:
- 1 περίβλημα Silent System
- 1 ενεργοποιητή, εσωτερικό ντουλάπι

Σημαντική συμβουλή:
- Ο ενεργοποιητής στερεώνεται στο εσωτερικό του ντουλαπιού μέσω μανικιών σύνδεσης και επιπλέον βίδες τοποθέτησης, βλ. οδηγίες εγκατάστασης

No.	PU
9 203 537	1 σετ

Συσκευή σταθερού τροχού

Πριονισμένος άξονας τροχού
- Περίβλημα: γαλβανισμένο ατσάλι
- Υλικό τροχού : θερμοπλαστικό καουτσούκ για σκληρά δάπεδα Ρουλεμάν

Διάμετρος mm	Εγκατεστημένο ύψος mm	Διαστάσεις τοποθέτησης mm	Ικανότητα φόρτωσης kg	No.	PU
75	102	60 x 66	50	**0 028 186**	1/10 ea.

Ροδάκι ρυθμιζόμενου ύψους (σταθερό ροδάκι)

- Για απεριόριστη δυνατότητα ρύθμισης για την επίτευξη διαφόρων υψών
- Περίβλημα: πλαστικό

Ρόδα: κυλινδρικός πείρος, απασφαλισμένος
- Υλικό τροχού: θερμοπλαστικό καουτσούκ για σκληρά δάπεδα

Απλό ρουλεμάν

Σημαντική συμβουλή:
- Εναλλακτικά, μπορεί να χρησιμοποιηθεί ένα σταθερό ροδάκι για τη μονάδα (μη ρυθμιζόμενο)

Διάμετρος mm	Εγκατεστημένο ύψος mm	Διαστάσεις τοποθέτησης mm	Ικανότητα φόρτωσης kg	No.	PU
60	102 - 122	64 x 96	45	**9 221 183**	1/40 ea.

hettich.com/short/d763af

Βίδα τοποθέτησης

Διάμετρος διάτρησης 5 mm
Ποιότητα νοβοπάν, υπό τον DIN EN 320
- Περιστροφική ροπή 1.5 Nm + 0.3 Nm
- Επινικελιωμένο ατσάλι

Διαστάσεις mm	No.	PU
ø 6 x 14	**9 137 114**	200 ea.
ø 6 x 14	**1 028 128**	1000 ea.

Βίδα τοποθέτησης

- Διάμετρος διάτρησης 5 mm
- Ποιότητα νοβοπάν υπό τον DIN EN 320
- Περιστροφική ροπή 1.5 Nm + 0.3 Nm

Επινικελιωμένο ατσάλι

Διαστάσεις mm	No.	PU
ø 6 x 13.7	**9 137 686**	200 ea.

Μανίκι VB

- Επινικελιωμένο ατσάλι

Μήκος mm	No.	PU
35	**1 072 393**	1/1000 ea.

Βίδα τοποθέτησης

- Γαλβανισμένο ατσάλι

Μέγεθος βίδας	Μήκος mm	No.	PU
M4	24	**0 071 555**	50 ea.

hettich.com/short/8077f6

Διαστάσεις σχεδιασμού, κλίμακα σχεδιασμού 1:1

No.	PU
9 209 622	1 ea.

19 HE

Quadro Compact οδηγός συρταριού, πλήρους επέκτασης
Σετ συρόμενης εγκατάστασης οδηγού
Σετ για τοποθέτηση
Επιπλέον σετ με silent System

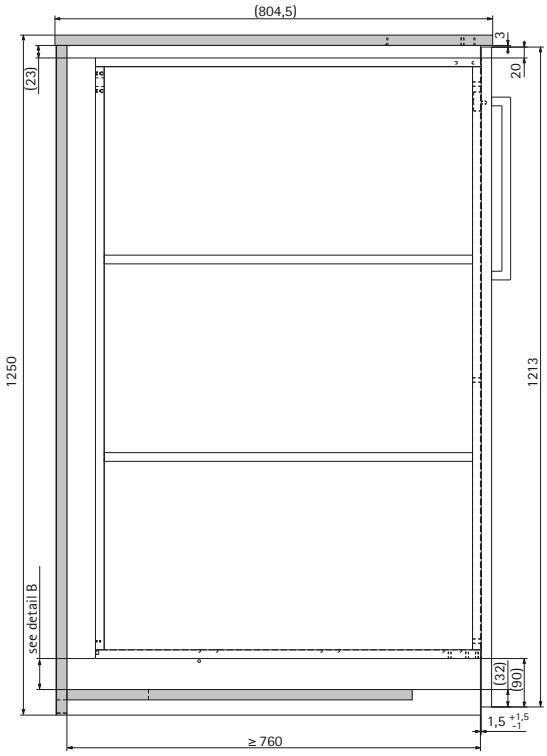

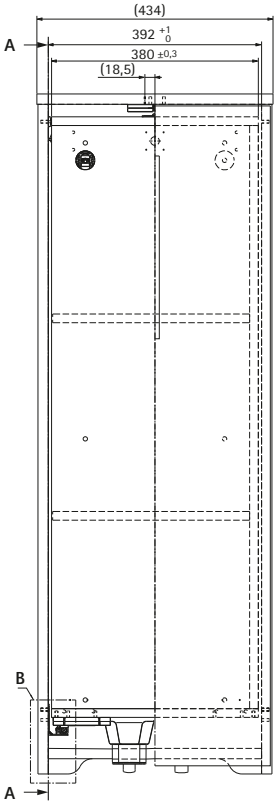

A–A

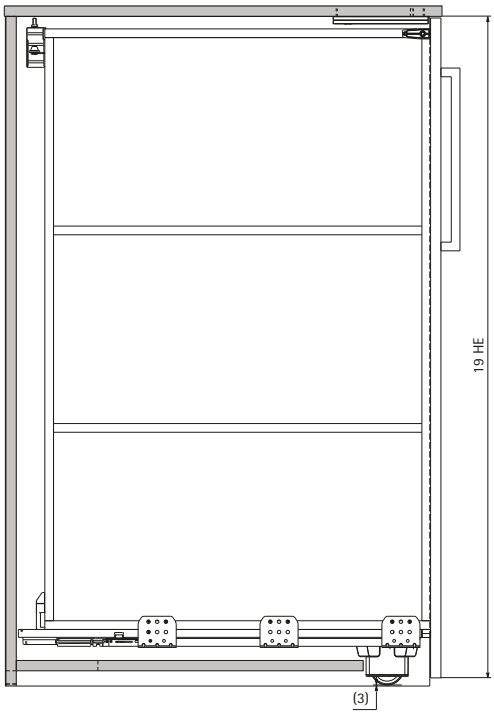

B

Σχόλιο:
Ο Quadro Compact απαιτεί ένα κενό τουλάχιστον 2 mm = χώρος από εδώ έως τον πάτο: 25 mm

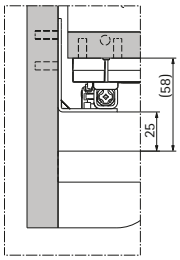

Διαστάσεις σχεδιασμού

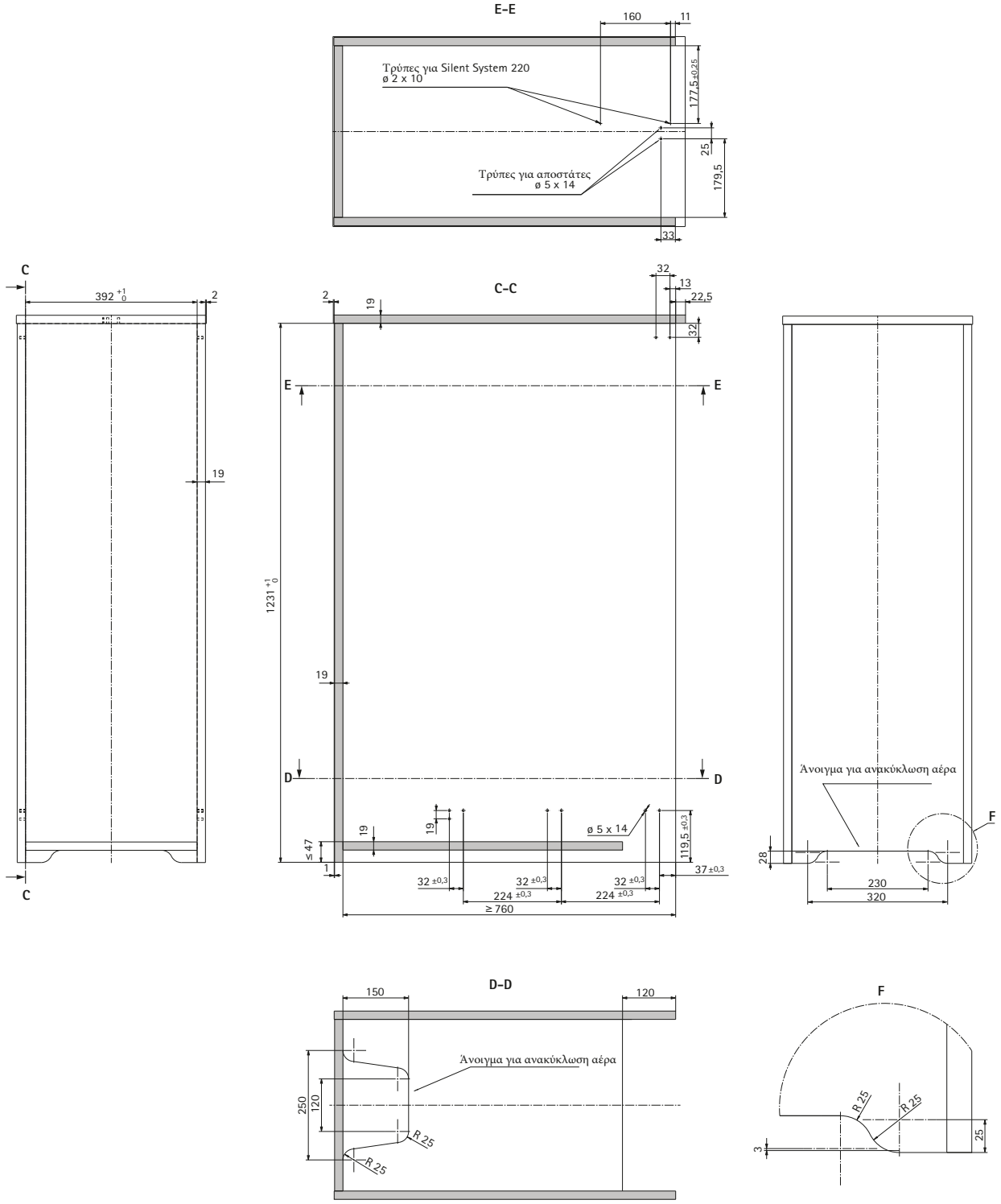

Διαστάσεις σχεδιασμού

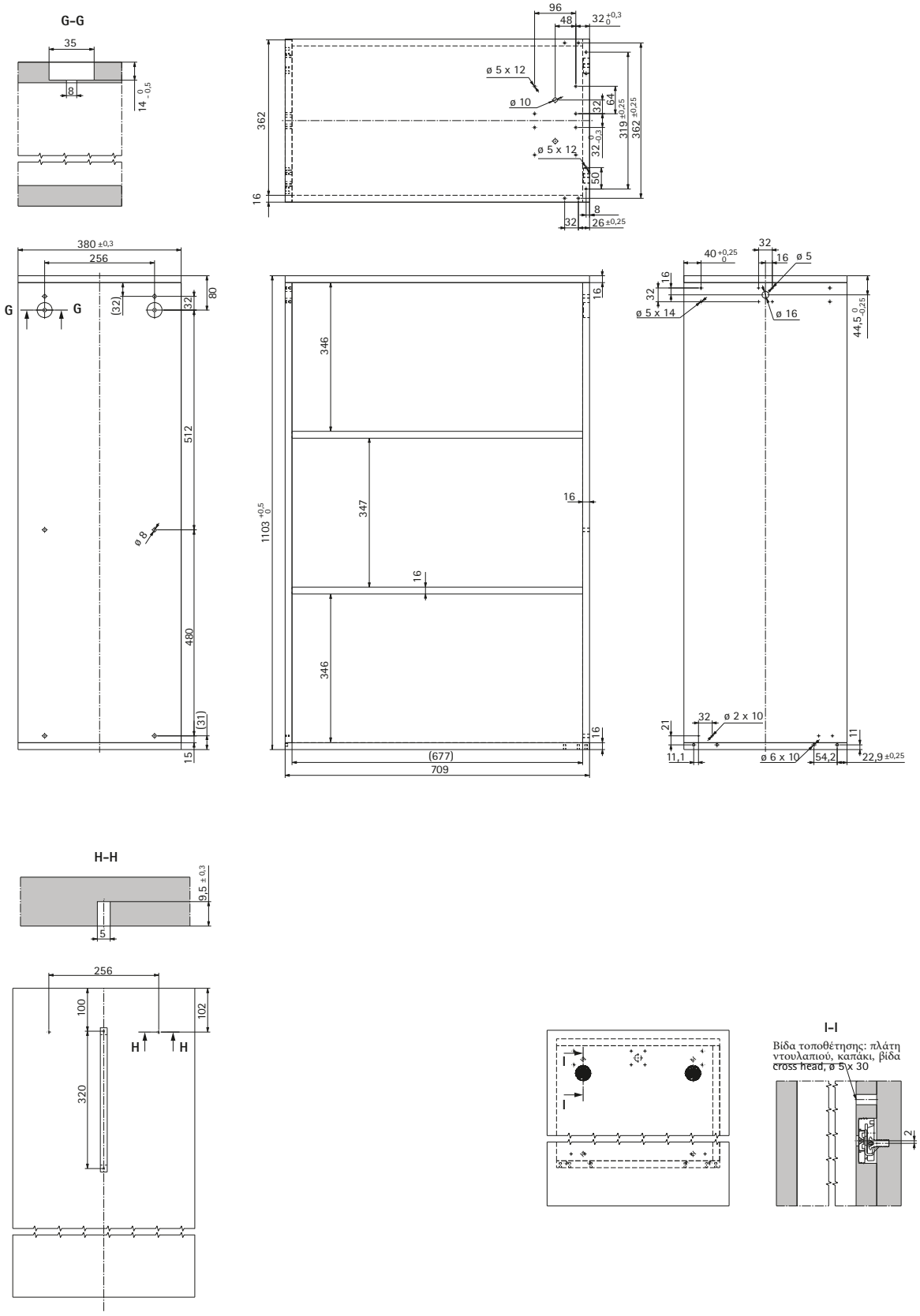

Διαστάσεις σχεδιασμού, κλίμακα σχεδιασμού 1:1

No.	PU
9 209 621	1 ea.

19 HE Quadro Big Duplex, οδηγός συρταριού πλήρους επέκτασης
Σετ συρόμενης εγκατάστασης
Σετ τοποθέτησης
Επιπρόσθετο σετ με Silent System

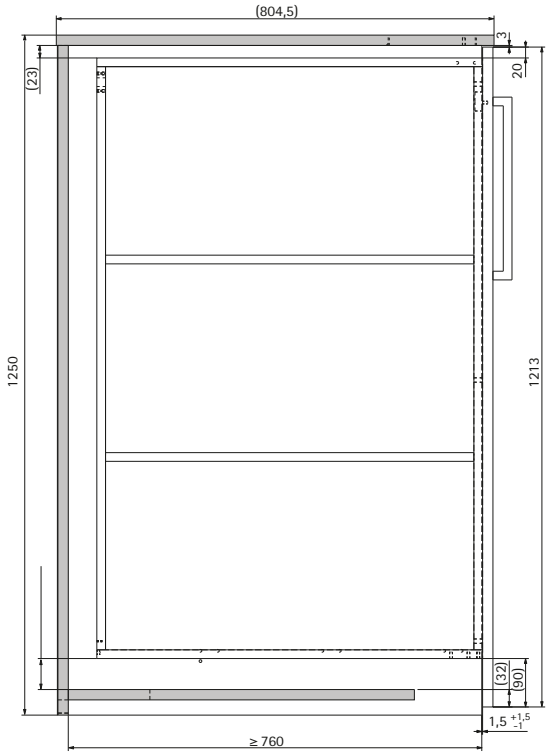

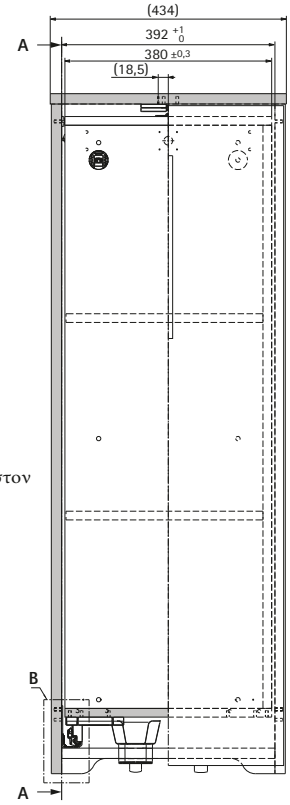

A–A

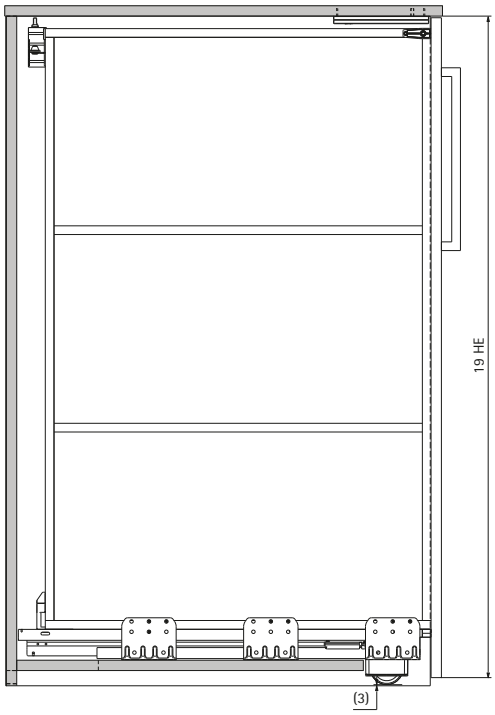

B

Σχόλιο:
Ο Quadro Big Duplex απαιτεί ένα κενό τουλάχιστον 2 mm = χώρος από εδώ εώς τον πάτο

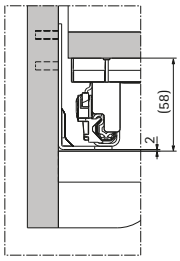

Διαστάσεις σχεδιασμού

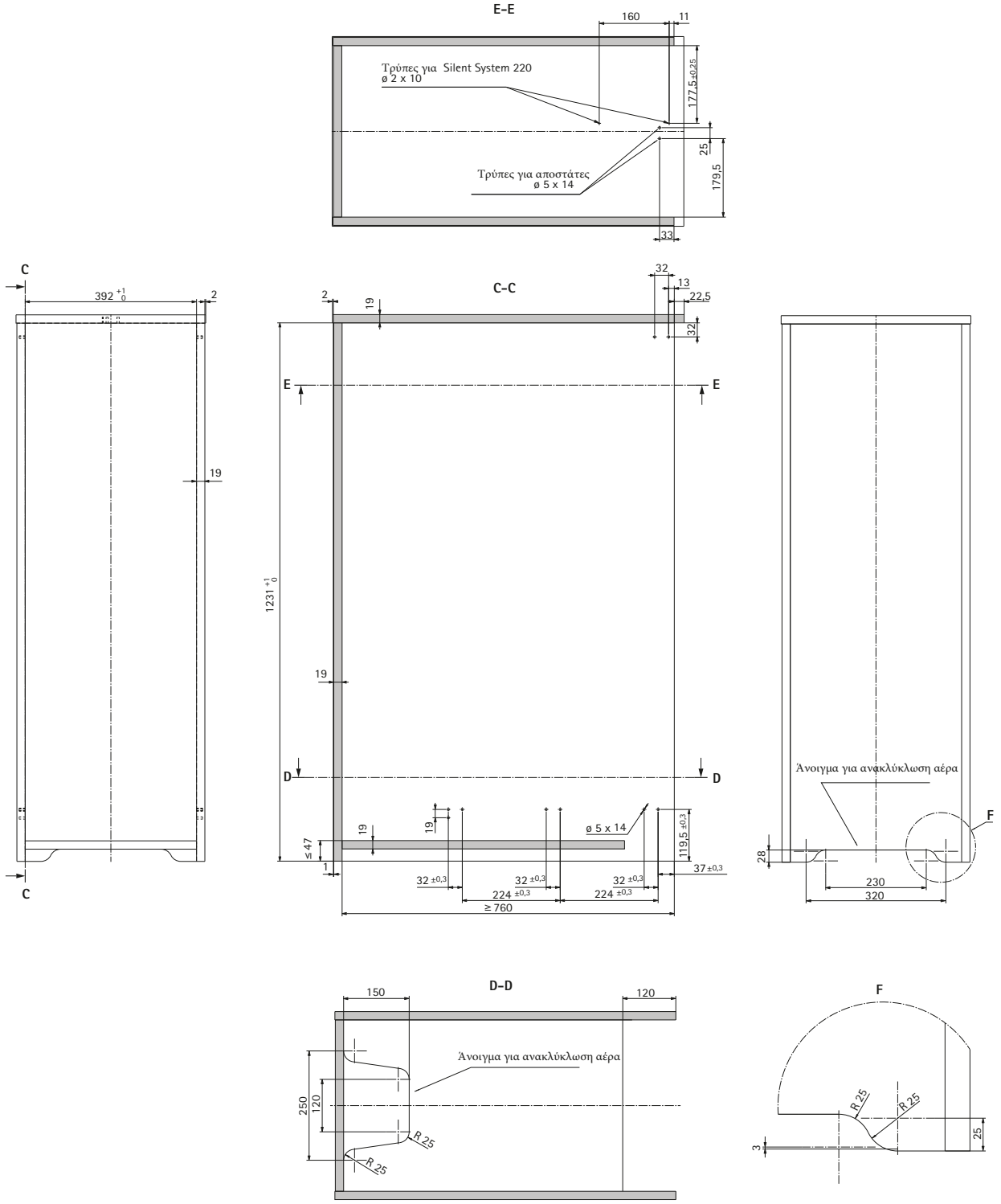

Διαστάσεις σχεδιασμού

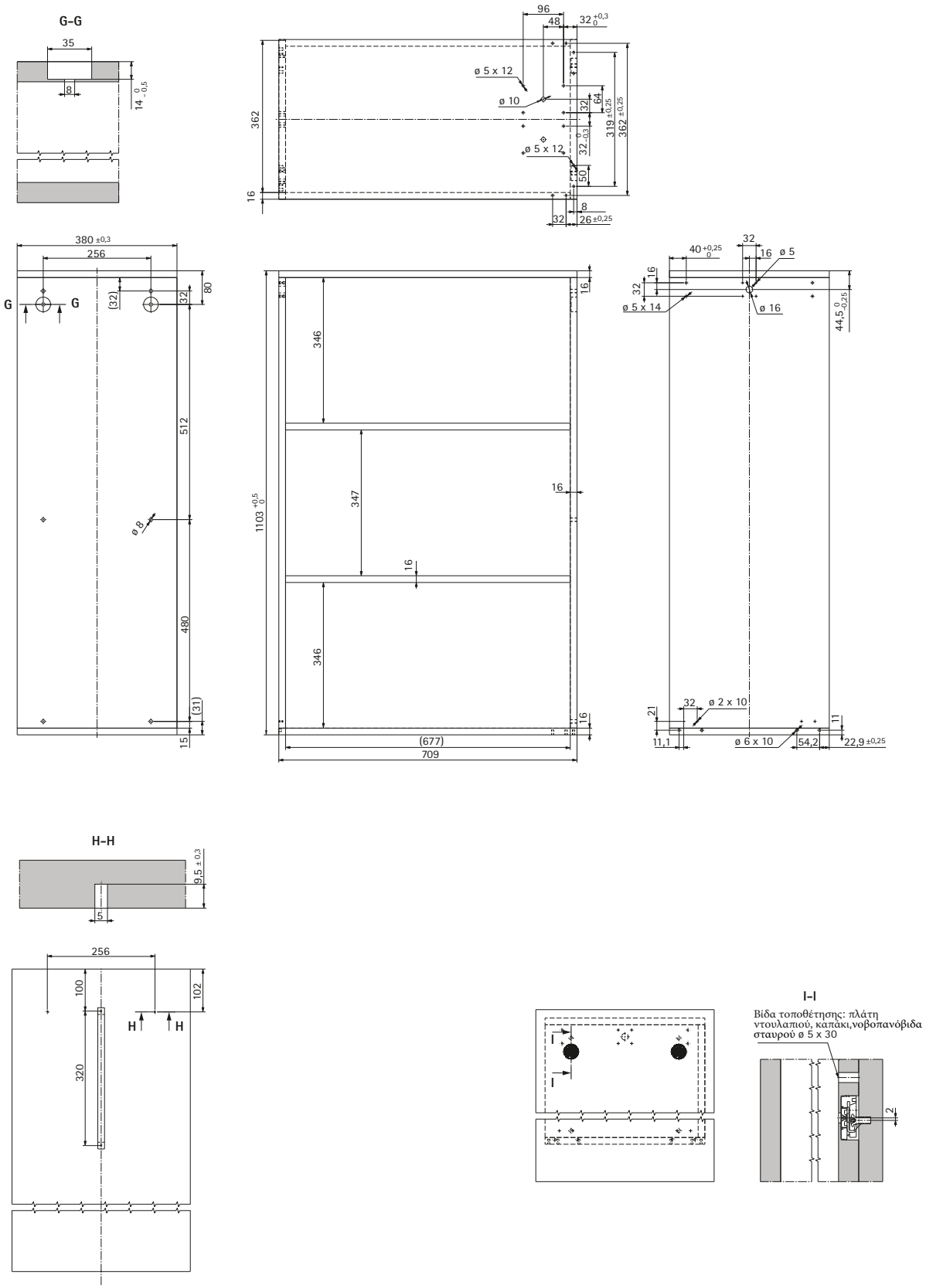

Ποιότητα που ανταποκρίνεται σε όλες τις απαιτήσεις

Ικανότητα φόρτωσης

Η χωρητικότητα φορτίου που αναφέρεται στον παρόντα κατάλογο νοείται ως το βάρος του ίδιου του συρταριού, συμπεριλαμβανομένου του μπροστινού πίνακα και του περιεχομένου, και αναφέρεται στις ελάχιστες απαιτήσεις αντοχής σύμφωνα με τον EN 15338. Το ισχύον επίπεδο αναγράφεται απευθείας στο προϊόν.
Όλα τα συστήματα οδηγών της Hettich διαθέτουν προστατευτικά για να αποτρέπουν το συρτάρι από το να κυλήσει προς τα έξω και να αφαιρεθεί ακούσια και πληρούν τις απαιτήσεις της δοκιμής πρόσκρουσης DIN EN 15338.
Τοποθετημένο με τον κατάλληλο τρόπο, το σύστημα γραφείου Big Org@ Tower Wood είναι κατάλληλο για έπιπλα που ορίζονται στα πρότυπα EN 14073 και EN 14074 και πληροί το DIN-Fachbericht (τεχνική αναφορά) 147.

Τεστ διάβρωσης

Τα συστήματα οδηγών της Hettich πληρούν τις απαιτήσεις σχετικά με τη διάβρωση που ορίζονται στον EN 15338, δοκιμή συμπύκνωσης νερού 72 ωρών σύμφωνα με τον EN 6270.

Υπολογισμός ικανότητας φόρτωσης

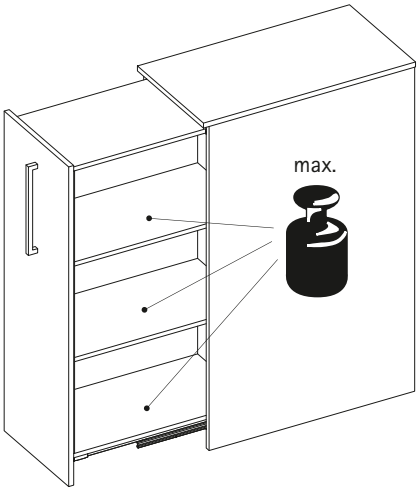

- Έχει επιλεγεί ο σωστός οδηγός επέκτασης με βάση το αναμενόμενο φορτίο
- Η ικανότητα φόρτωσης του οδηγού επέκτασης, όπως ορίζεται από το DIN 14074, υπολογίζεται από το βάρος του περιεχομένου, του εσωτερικού συρταριού και της πρόσοψης του συρταριού.
- Παράδειγμα: Big Org@Tower ξύλου 3 OH, άδειο με ροδάκι, Βάθος εγκατάστασης 760 mm:

Βάρος εσωτερικού κουτιού, συμπεριλαμβανομένης της μετώπης	32.5 kg
Βάρος περιεχομένων	42.5 kg
Απαιτούμενη χωρητικότητα φορτίου	75 kg

Σημείωση:
Το βάρος των πιθανών περιεχομένων ποικίλλει ανάλογα με το σχεδιασμό του εσωτερικού ντουλαπιού .

www.estiatrade.gr

ESTIA
εξαρτήματα επιπλοποιΐας

Hettich